RIVAL POWERSPORTS

EN	INSTALLATION MANUAL REAR BUMPER
DE	MONTAGEANLEITUNG FÜR HECKBUMPER
RU	ИНСТРУКЦИЯ ПО УСТАНОВКЕ ЗАДНЕГО БАМПЕРА

For: Loncin Xwolf 700i (2023-)

444.7895.1

30 min

WWW.RIVAL4X4.COM WWW.RIVALPOWERSPORTS.RU

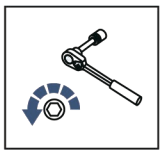

EN Regular fasteners
DE Werksseitige Schrauben verwenden
RU Штатный крепёж

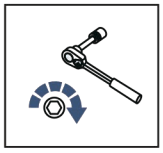

EN Regular fasteners
DE Werksseitige Schrauben verwenden
RU Штатный крепёж

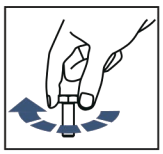

EN Screw in by a few turns
DE Einige Umdrehugen einschrauben
RU Вкрутить на несколько оборотов

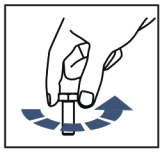

EN Loosen bolts
DE Bolzen lockern
RU Выкрутить на несколько оборотов

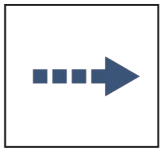

EN Movement Arrow
DE Bewegungsrichtung
RU Движение

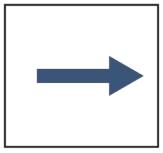

EN Location / Position Arrow
DE Anordnung / Position
RU Расположение

EN Screw Arrow
DE Drehrichtung
RU Поворот

EN Ratchet DE Ratsche RU Трещётка	S - 10; S - 13	HEX S - 4

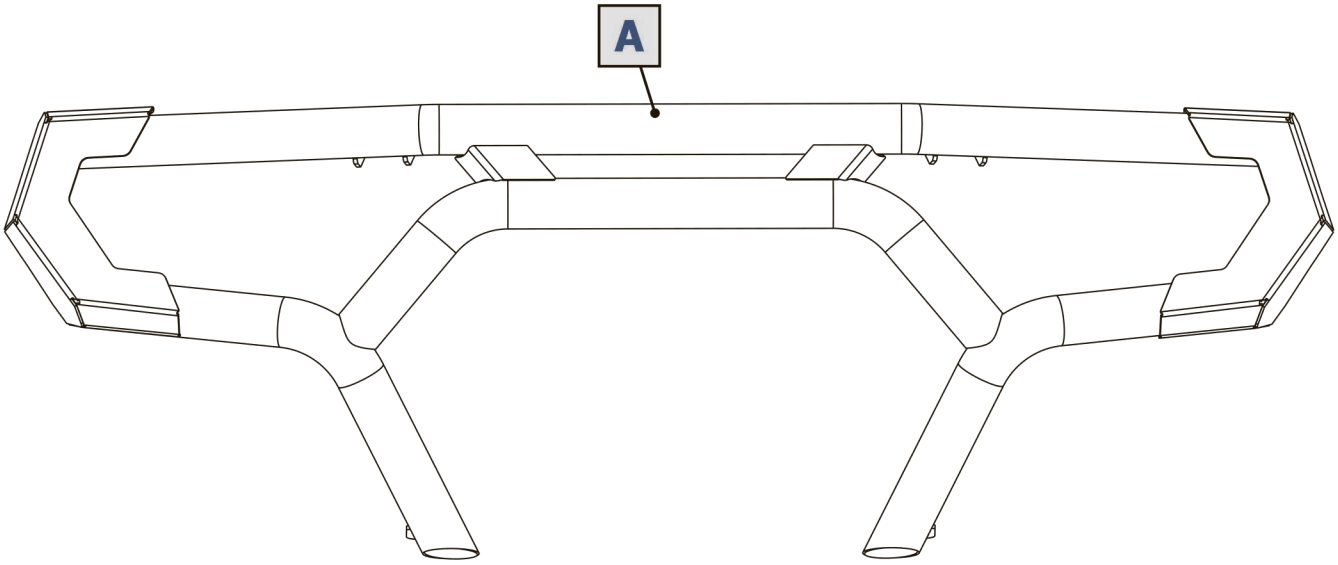

1 x2	2 x1	3 x1	4 M8x30 x4	5 M6x20 x2	6 M6x20 x4
7 M6 x6	8 ø6 x12	9 ø8 x4			

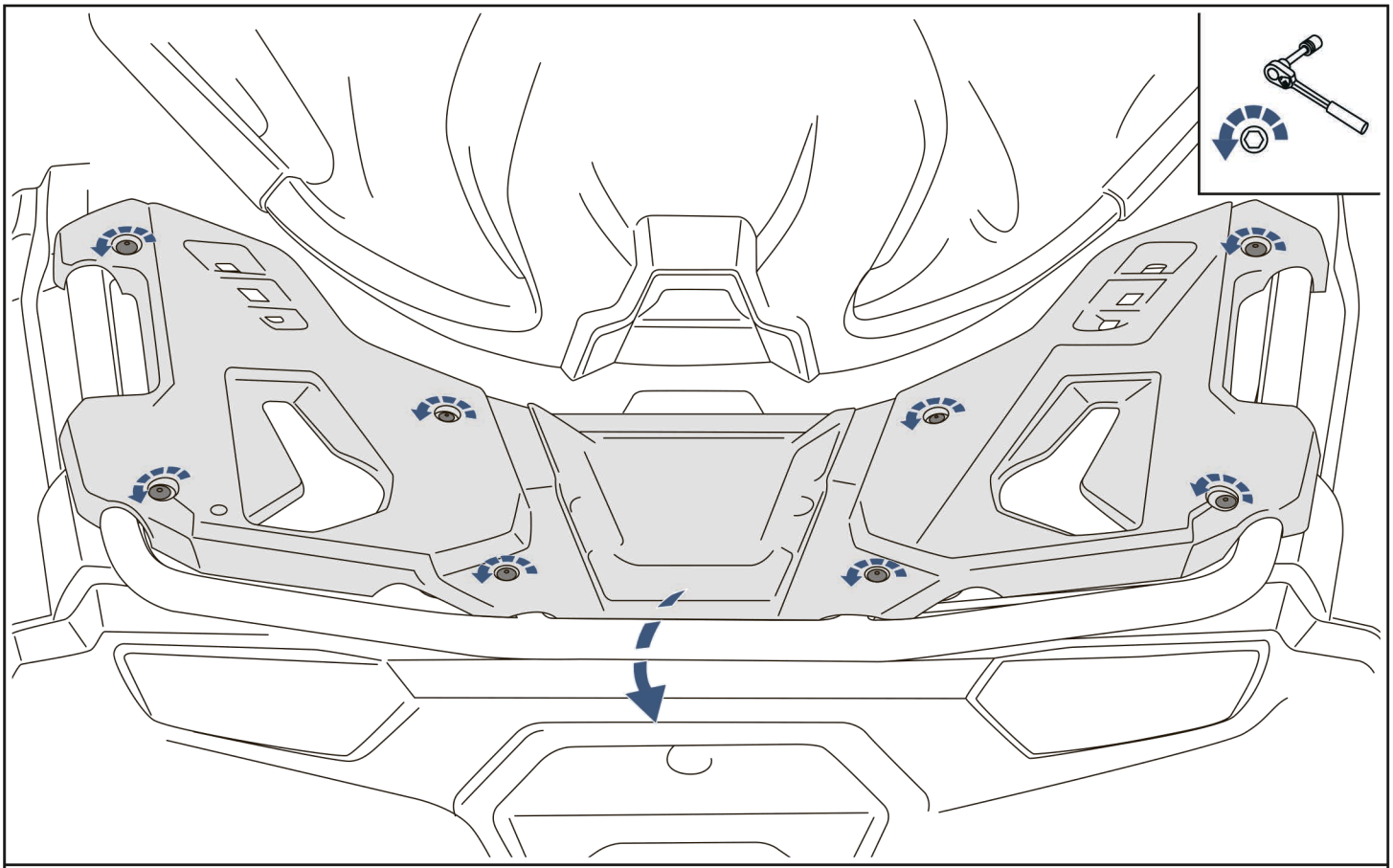

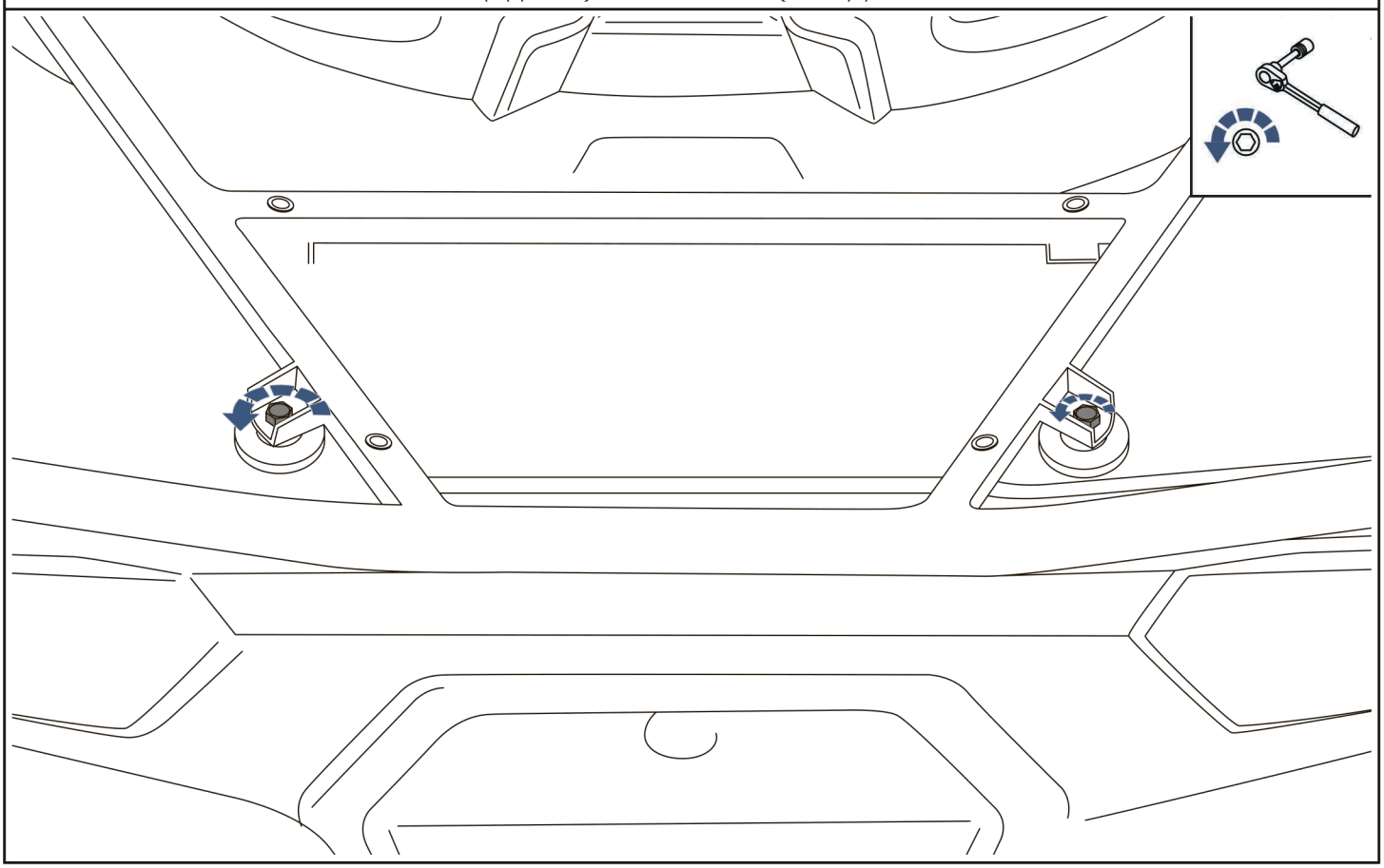

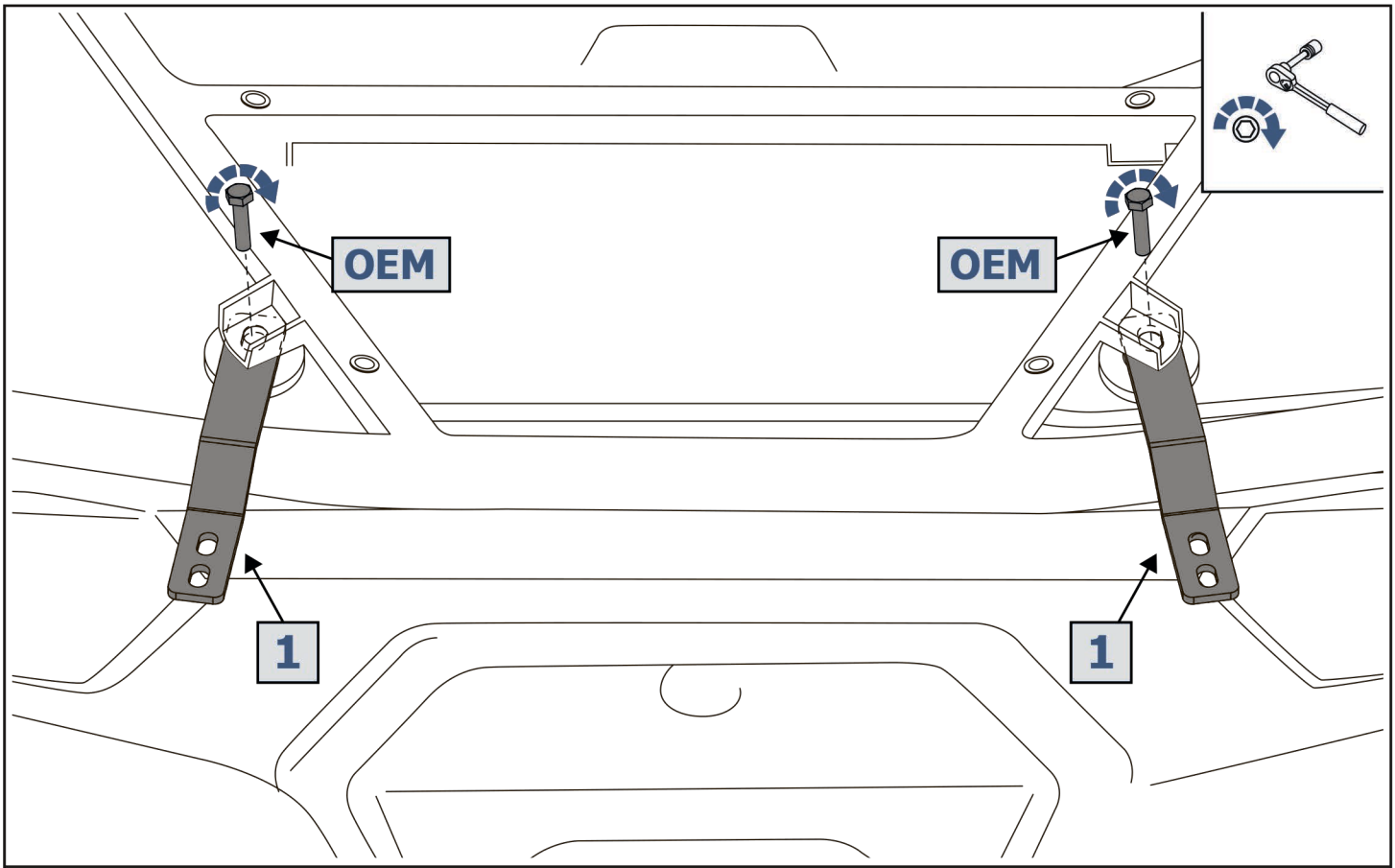
OEM
OEM
1
1

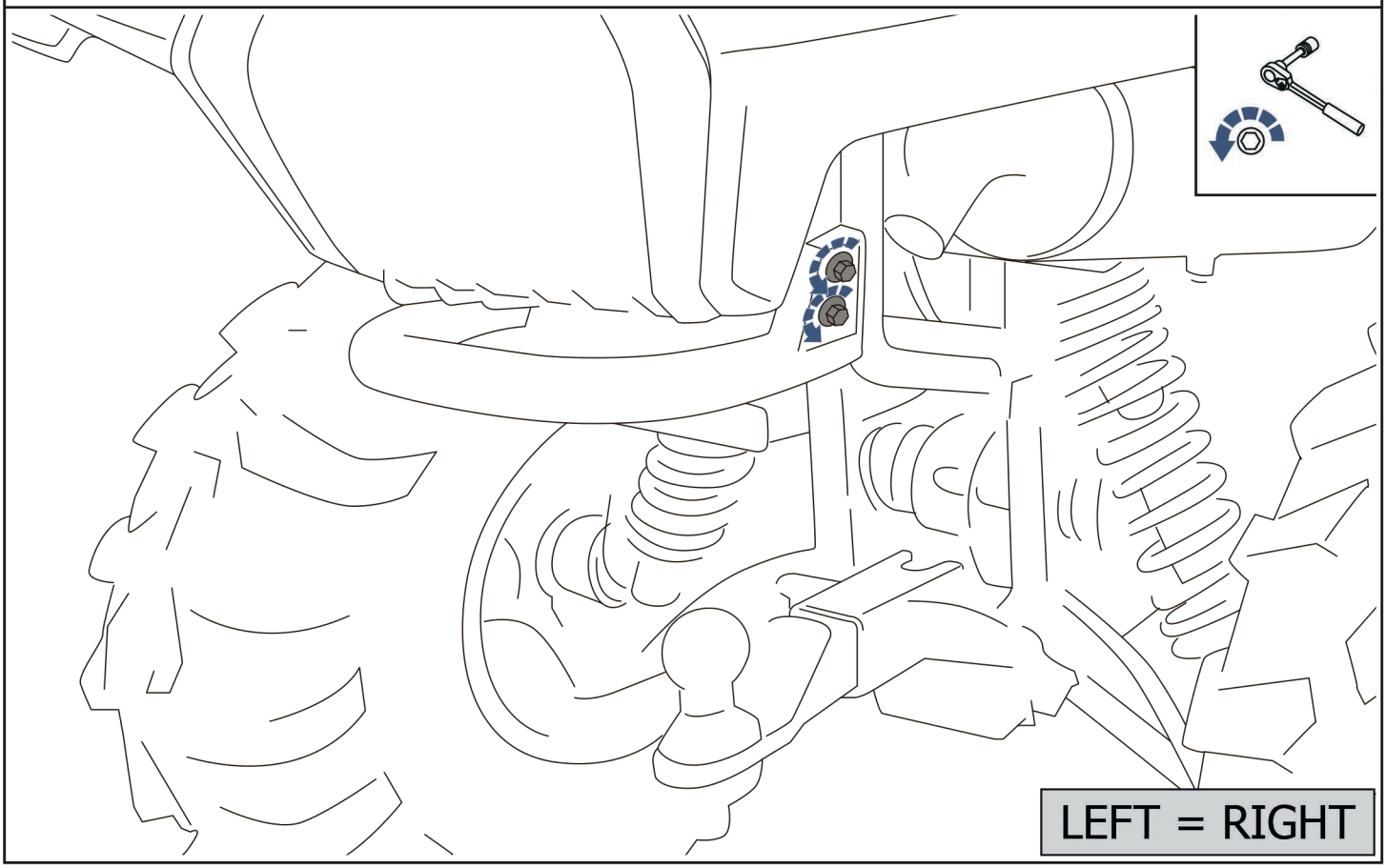
LEFT = RIGHT

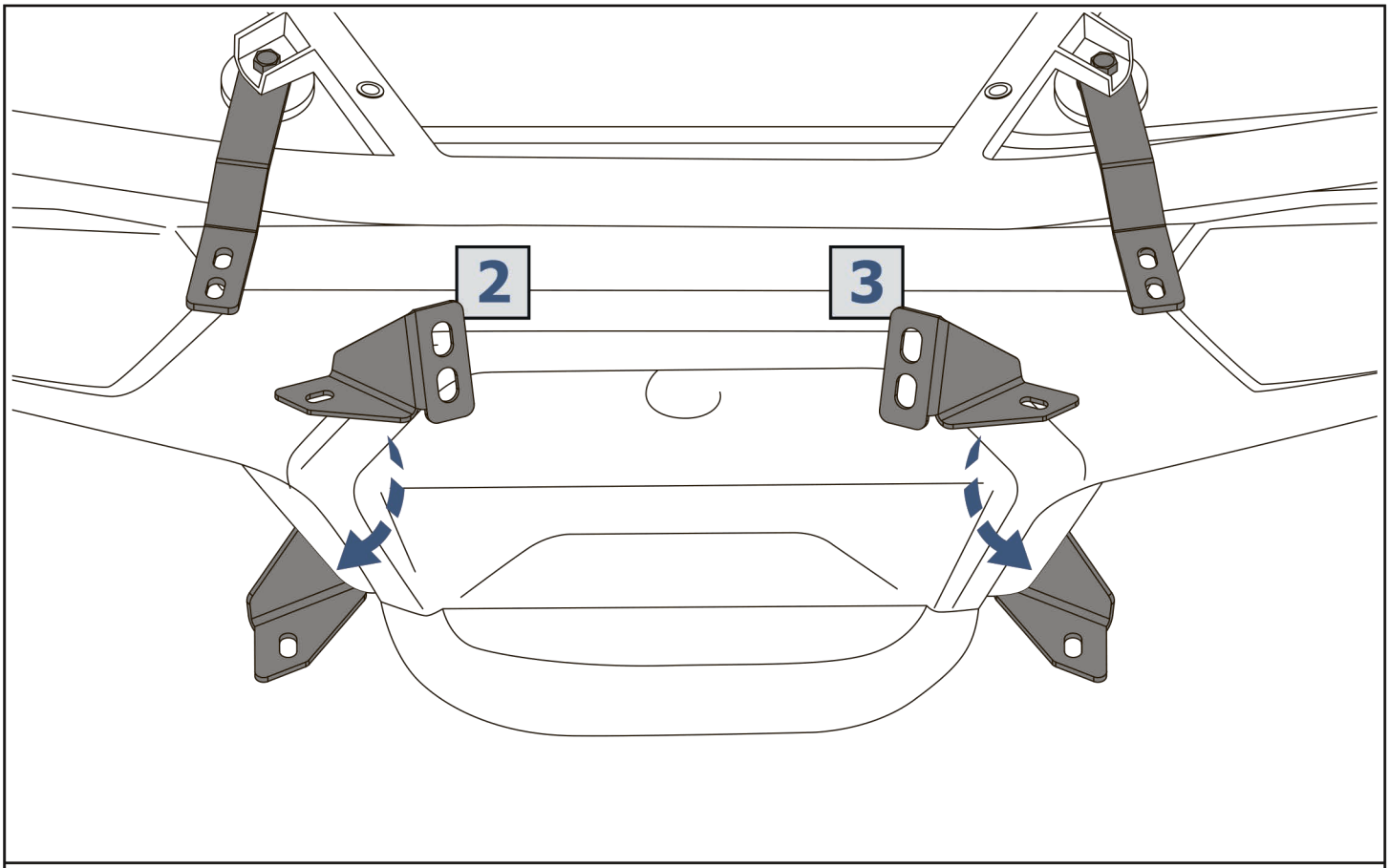
2
3

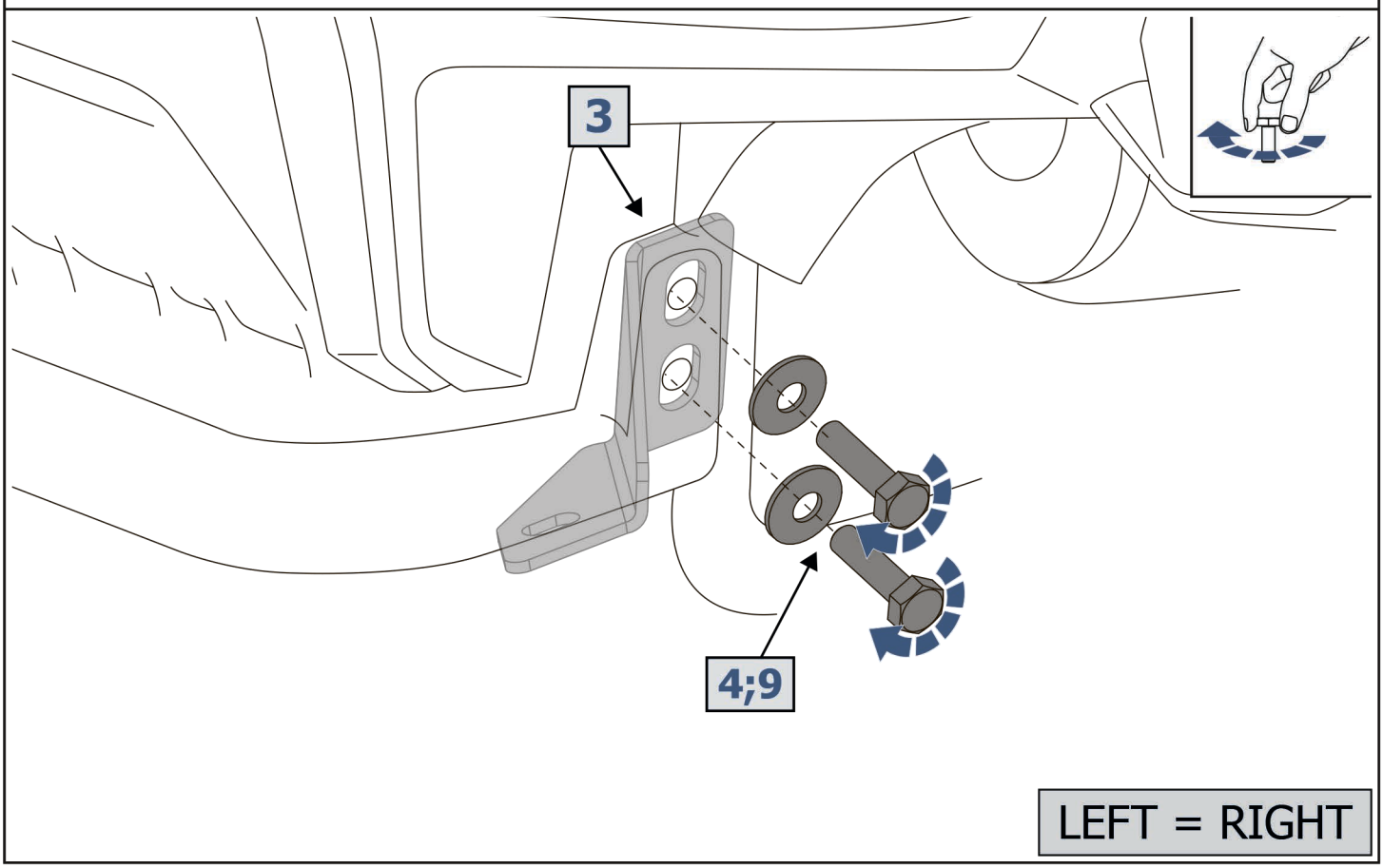
3
4;9
LEFT = RIGHT

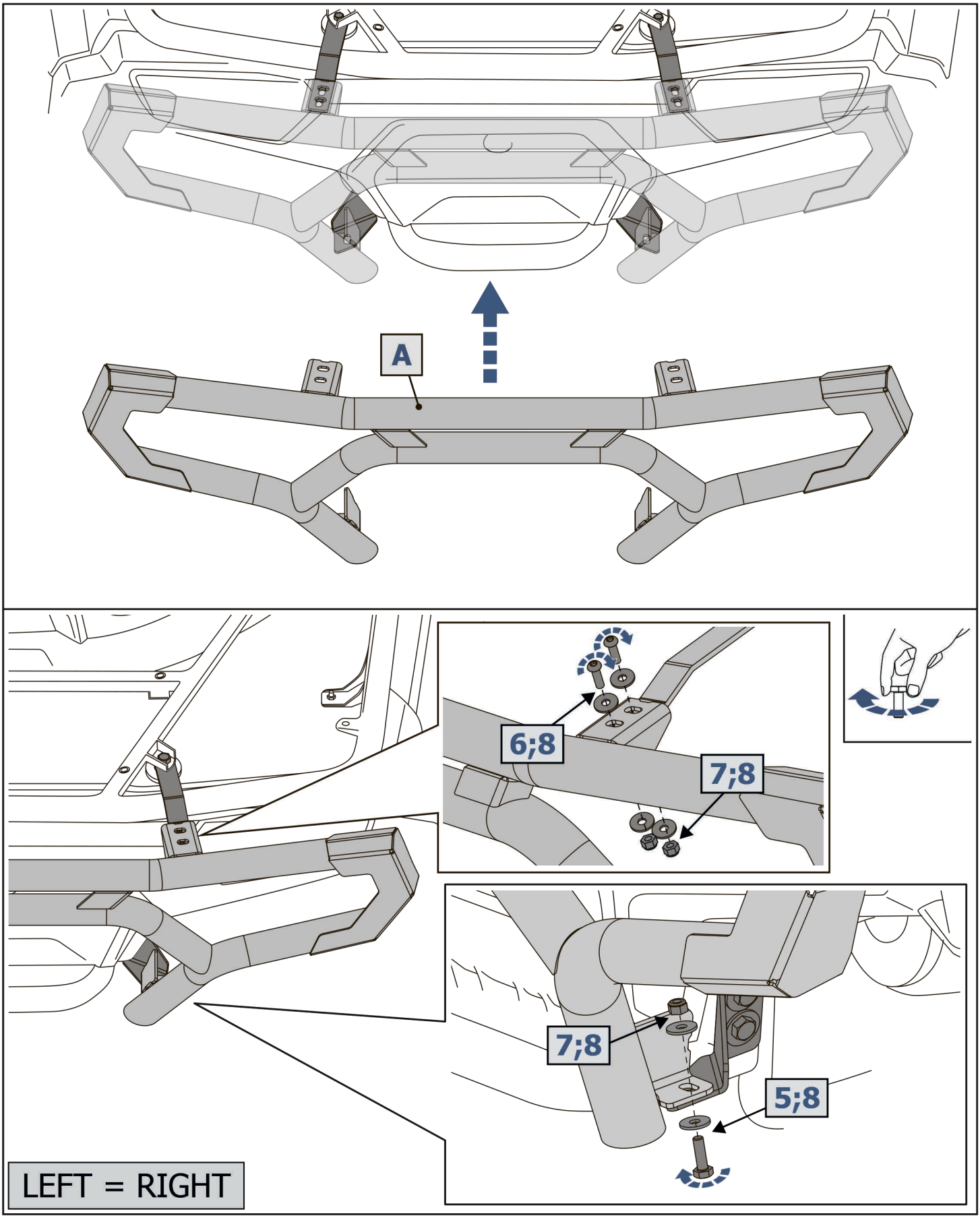
A
6;8
7;8
7;8
5;8
LEFT = RIGHT

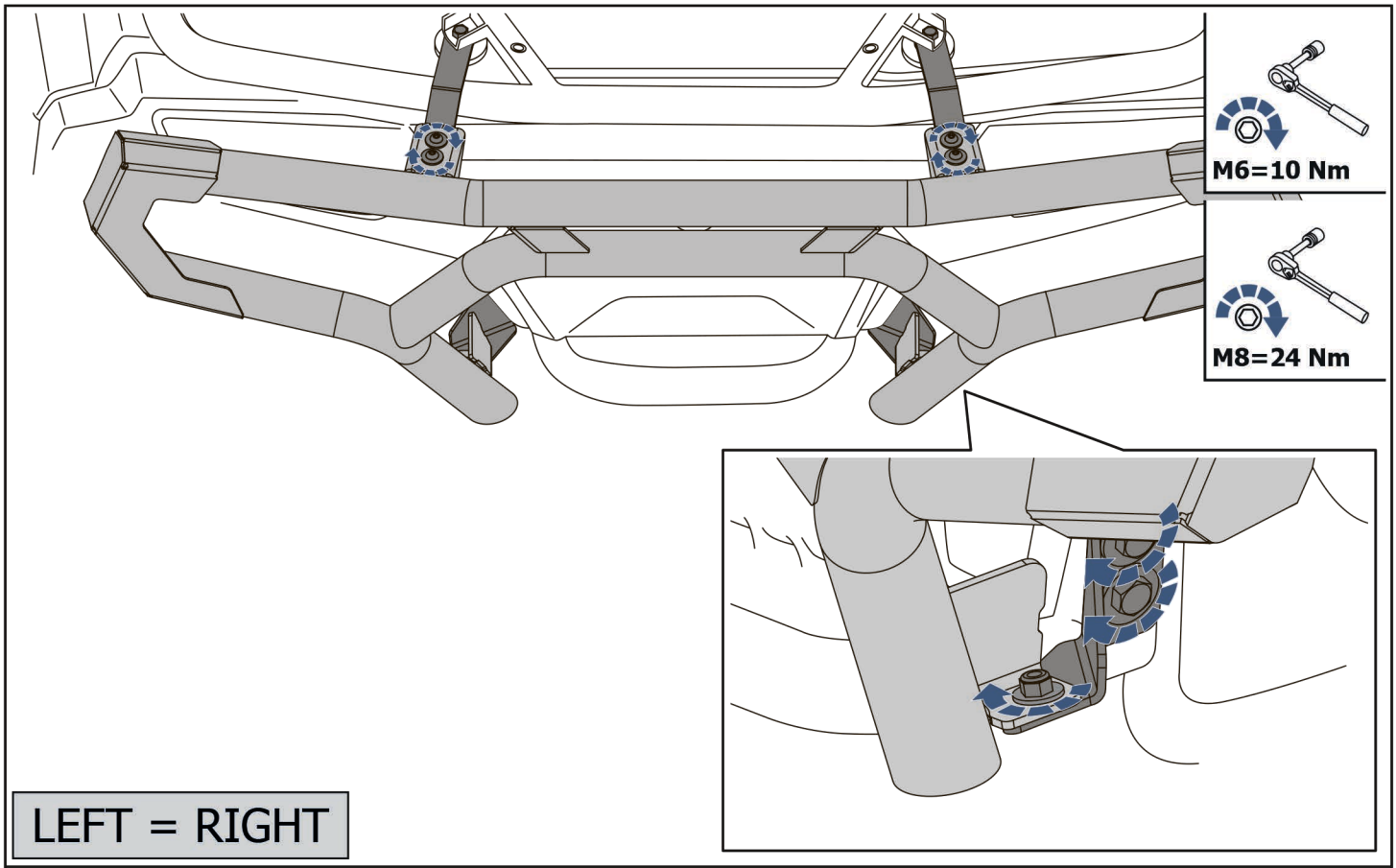
M6=10 Nm
M8=24 Nm
LEFT = RIGHT

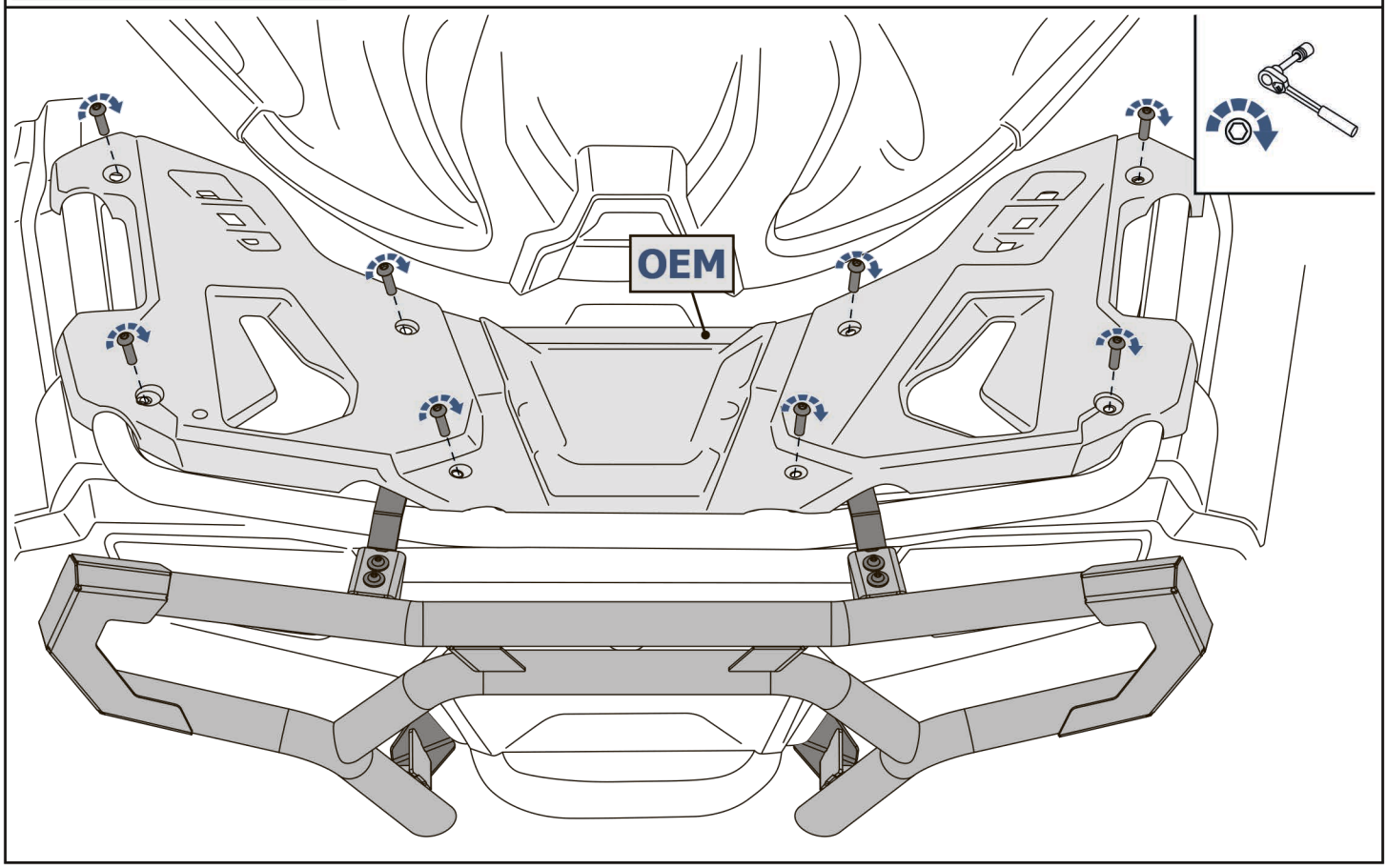
OEM